Drevené čelá, široké a úzke hliníkové rámčeky

Projektovanie

Miesto vŕtania

* Hĺbka vŕtania 5 mm

** Alternatívny vŕtaný otvor

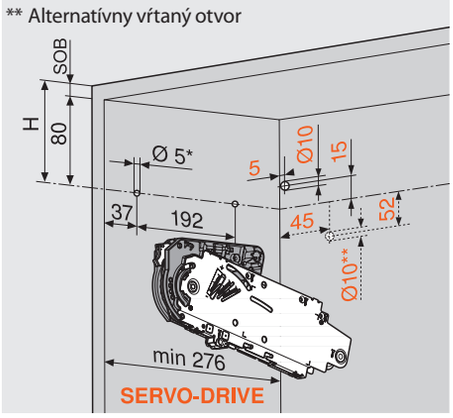

SOB Hrúbka horného dna korpusu

5 x skrutky do drevotriesk. dosky Ø 4 x 35 mm

Vŕtaný otvor na rozvodný kábel SERVO-DRIVE iba vľavo

Potreba miesta

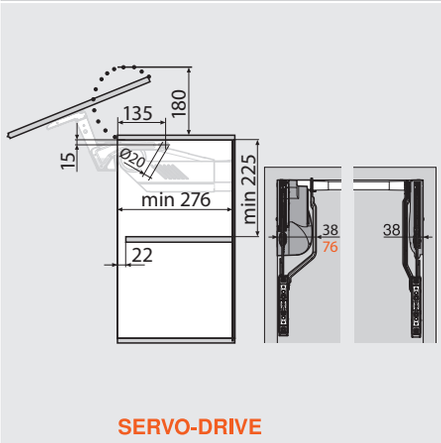

Nastavenie čela

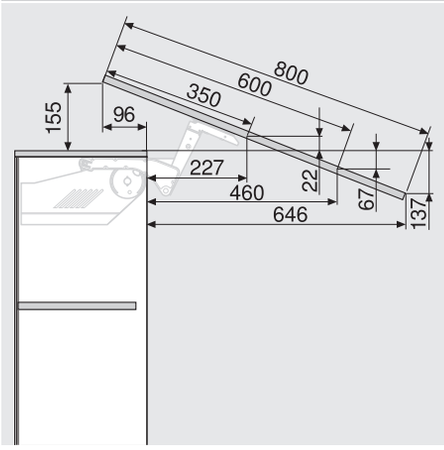

Rozmery sa líšia v závislosti od nastavenia sklonu

Spracovanie čela – drevené čelá a široké hliníkové rámy

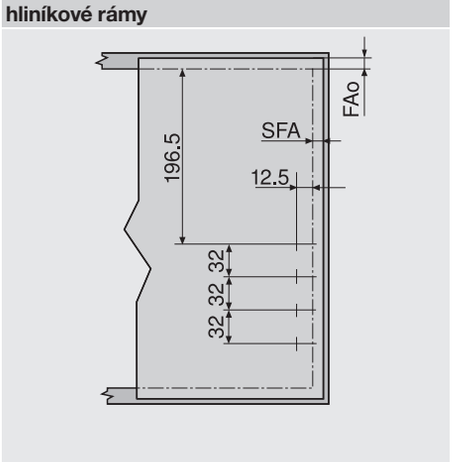

Na drevené čelá použite 4 skrutky do drevotriesk-ovej dosky (609.1x00). Na široké hliníkové rámy používajte skrutky do plechu so zapustenou hlavou (660.0950)

Spracovanie čela – úzke hliníkové rámy

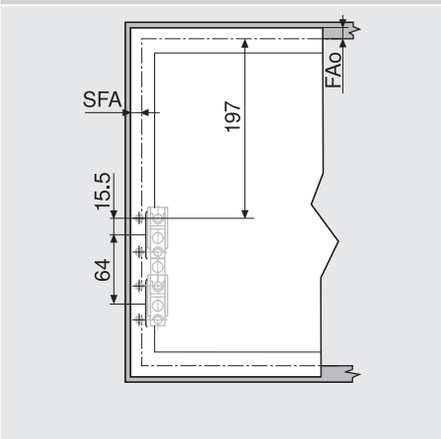

FAo Presah čela hore

SFA Bočný presah čela

Dorazenie na stenu: potrebná minimálna medzera 5 mm

Projektovanie – úzke hliníkové rámy

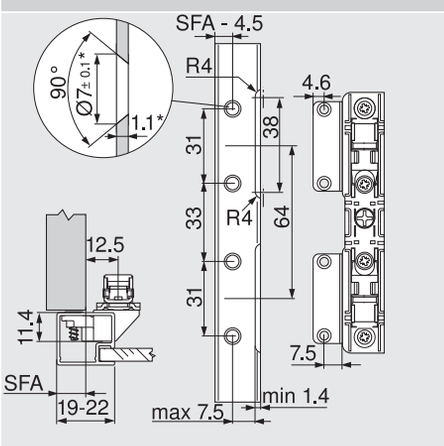

* Pri zmene hrúbky materiálu je potrebné prispôsobiť aj rozmery opracovania

Pri šírke rámčeka 19 mm je možný bočný presah čela SFA od 11 - 18 mm

Potreba miesta obvodová lišta/rampa

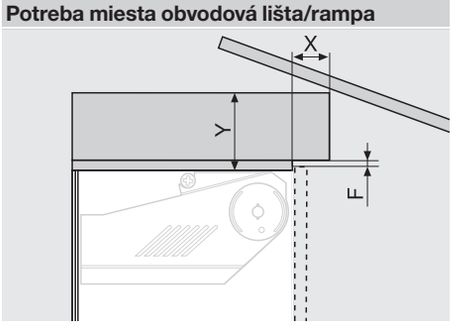

Medzera F (mm)	X max. (mm)	Y max. (mm)
3.0	35	101
2.0	31	101
1.5	28	101
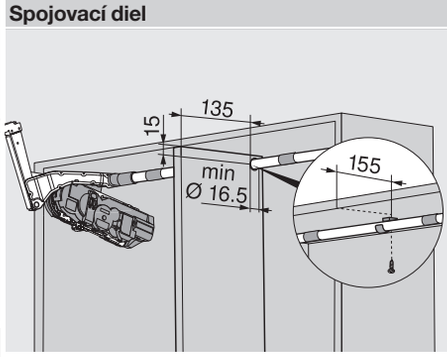
Spojovací diel